Պահակակետ
Դռների և պատուհանների էսքիզներ

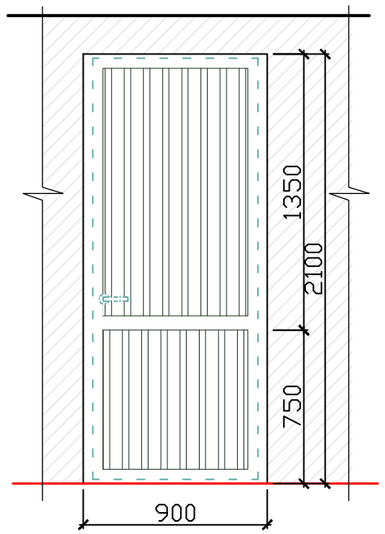

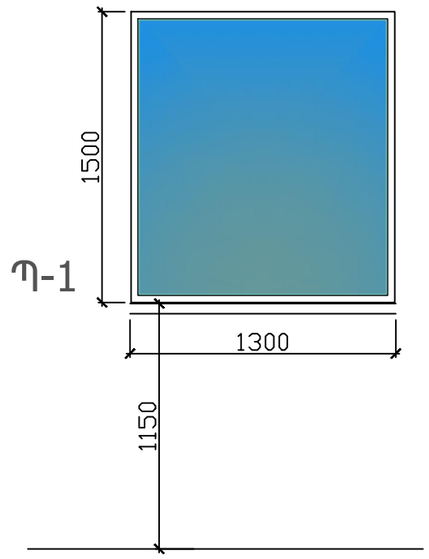

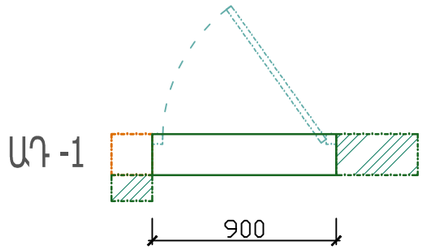

Դռներ							
Դիրք	Նկարագիր	Քանակը հատ	a	h	Ընդ մ^2	Դռների շեպերի գաջի սվաղում մ^2	Դռների շեպերի լատեքսային ներկ
ԱԴ-1	Ալյումինե բլոկով,սպիտակ,60մմ հաստ.,ապակեփաթեթով 4+4մմ պրոֆիլ	1.00	0.80	2.10	1.68	1.50	1.50
Ընդամենը մետաղապլաստե դուռ					***1.68***	***1.50***	***1.50***

Պատուհան												
Անվանումը	Նկարագիր	Քանակը	Բացվող մասի չափերը		Ընդ. բացվող	Պատուհանի չափերը		Ընդ. չբացվող	Պատուհանի շեպերի ց/ա սվաղում	Պատուհանի շեպերի գաջի սվաղում	Պատուհանի շեպերի լատեքսային ներկ	Պատուհանագոգ 300 մմ
		հատ	a	h	մ^2	a	h	մ^2	մ^2	մ^2	մ^2	գծմ
Պ-1	Մետաղապլաստե,բլոկով, սպիտակ,60 մմ հաստ. ապակեփաթեթով 4+4մմ պրոֆիլ	1	0.00	0.00	0.00	1.30	1.50	1.95	0.43	0.65	0.65	1.81
			Ընդամենը բացվող		***0.00***	*Ընդամենը չբացվող*		***1.95***	***0.43***	***0.65***	***0.65***	***1.81***

Չափ.մ.	Մաս.թ.	Թերթեր	Փաստ.	Ստորագր.	Ամսաթիվ

Պատվիրատու՝
Երևանի քաղաքապետարան /N ԵՔ-ԲԸՀԱՇՁԲ-16/1

Ն.Գ.Ճ.	Հ. Հովսեփյան	
Ճարտարապետ	Ա. Օբազյան	
Նախագծող	Ն. Սարդարյան	

Երևանի կենդանաբանական այգու
Կենդանիների նոր կարանտինի նախագիծ

Էտապ	Թերթ	Թերթեր
ՃՇ	39	

Կարանտինի ադմինիստրատիվ շենք
Դռների և պատուհանների էսքիզներ
Պահակակետ
Դռների և պատուհանների էսքիզներ

<<Սուֆետ>> ՍՊԸ

D:\work\surfet logo\Surfet lust.lpa